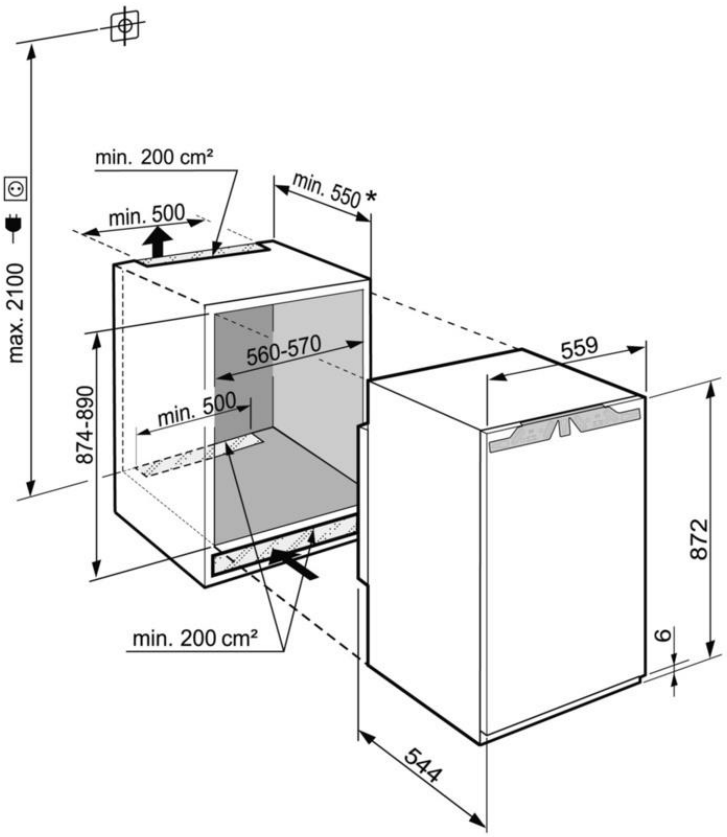
max. 2100
min. 200 cm²
min. 500
min. 550 *
874-890
560-570
min. 500
559
872
6
min. 200 cm²
544